Aunilec®

Onduleurs • Redresseurs • Batteries

ASI ALIMENTATION SANS INTERRUPTION
UPS UNINTERRUPTIBLE POWER SUPPLY

Catalogue onduleurs de 600VA à 30 KVA

Entreprise certifiée

ISO 9001:2015
BUREAU VERITAS
Certification

MASE

www.aunilec.fr

le courant passe par AUNILEC

Le spécialiste du secours électrique et de l'économie d'énergie

INDEX

LA MARQUE AUNILEC 5
AUNILEC BRAND

LINE INTERACTIVE PSEUDO SINUSOÏDALE 6
LINE INTERACTIVE STEP WAVE

LINE INTERACTIVE "SINUSOÏDALE" TOUR et RACK/TOUR CONVERTIBLE 10
LINE INTERACTIVE "SINEWAVE" TOWER and TOWER/RACK CONVERTIBLE

ON-LINE DOUBLE CONVERSION TOUR et RACK/TOUR CONVERTIBLE 15
ON LINE DOUBLE CONVERSION TOWER and TOWER/RACK CONVERTIBLE

ON-LINE DOUBLE CONVERSION TOUR (6 et 10kVA) 20
ON LINE DOUBLE CONVERSION TOWER (6 and 10kVA)

ON-LINE DOUBLE CONVERSION TRIPHASE 24
ON LINE DOUBLE CONVERSION TRIPHASE

ACCESSOIRES 28
ACCESSORIES

ASSISTANCE et SERVICE 31
ASSISTANCE and SERVICE

CONFIGURATION DE L'AUTONOMIE 32
BACKUP TIME CONFIGURATOR

INDEX

dynamisez
VOTRE ACTIVITÉ

LA MARQUE AUNILEC

AUNILEC est une marque qui fait son entrée sur le marché de la sécurité informatique et des systèmes technologiques qui sont particulièrement attentifs au juste équilibre entre les performances et le coût du produit; entre sécurité et qualité et aux exigences d'un marché compétitif et diversifié.

Cela représente pour notre entreprise une nouvelle évolution de notre expérience dans le monde de l'onduleur.

Nous avons commencé notre aventure commerciale en 1999, en nous appuyant sur une expérience de dix ans et plus sur ce marché, mais sous un autre nom. Nous avons été protagonistes des évolutions que les onduleurs ont connues ces dernières années: une évolution provoquée par l'utilisation de ces machines, par la variation des systèmes que l'onduleur doit fournir mais surtout par l'évolution du marché de référence.

Passion et compétence ont été combinées avec qualité et dynamicité, c'est la philosophie des produits de la marque AUNILEC.

AUNILEC: ENERGISEZ VOTRE BUSINESS

C'est parce que nous créons des produits innovants et mettons au centre de nos activités ce dont nos clients ont besoin que nous garantissons un service personnalisé.

Nous avons grandi en France, en Italie et à l'étranger, nous avons affronté de nouveaux marchés et de nouveaux secteurs, nous avons innové et adapté nos produits aux besoins de nos clients et des marchés de référence.
Pour offrir un service optimal à nos clients de plus en plus exigeants, nous avons alimenté notre structure en organisant des réseaux commerciaux et centres d'assistance sur tout le territoire européen et nous sommes aujourd'hui reconnus pour notre expérience affirmée et pour notre historique, ancré sur le marché et sur le territoire.

Nous sommes présent principalement en France avec:

- des centres d'assistance technique situés dans le territoire national
- un dépot de stockage
- Stock pour toute l'Europe, situé à Vérone en italie

Notre réseau de vente hautement qualifié est composé d'agents commerciaux, technique et commercial, qui fonctionnent à partir du siège social à Guénange.

AUNILEC is a brand that is making its way into the IT security market and technology systems which are particularly careful about the right balance between the performance and product cost; between safety and quality and to the requirements of a competitive and diversified market.

This represents for our company a further evolution in our experience of the UPS world.

We began our business adventure in 1999, relying our growth on an experience of ten years and more in the same market, but with another name. We could see, but above all we have been protagonists in the evolutions that the UPS systems have experienced in the last years: an evolution caused by the use of these machines, by the varying of the systems that the UPS have to supply but especially by the changing in the reference market.

Passion and competence have been combined with quality and dynamicity and today they are manifested in the products with AUNILEC brand.

AUNILEC: ENERGIZE YOUR BUSINESS

It's because we create innovative products, putting at the center of our business what our customers need and we guarantee a customized service.

We grew up, in France, in Italy and abroad, we faced new markets and new sectors, we innovated and adapted our products to the needs of our customers and of the reference markets.
To offer an optimal service to our more and more demanding customers, we powered our structure organizing commercial networks and assistance centers all around the European territory and today we are recognized for our affirmed experience and for our history, rooted on the market and on the territory.

In particular, in France, we are present with:

- *Authorized Technical Assistance Centers, located throughout the national territory*
- *deposit of material*
- *Central stock for all Europe, located in Verona in Italy*

On this service structure, it is based our highly qualified selling network, consisting in Area Agents guided by a directional structure, technical and commercial, which operate starting from the headquarter in Guénange.

AUNILEC BRAND

Aunilec®
Onduleurs • Redresseurs • Batteries

ASI LINE INTERACTIVE "STEP-WAVE"

EOS600 L | EOS850 L | EOS1200 L

MODELES / *MODELS*

EOS1200L

EOS1200L - EOS850L - EOS650L

EPC800
Modèle multiprise ondulée de 800VA
Multi-plug model 800VA

Modèle / Model		**EOS600L**	**EOS850L**	**EOS1200L**
Puissance (VA/W) / *Power (VA/W)*		600 / 360	850 / 510	2100 / 720
Forme d'onde de sortie *Output waveform*		PSEUDO-SINUSOÏDALE mode AVR "STEP WAVE" (pseudosinusoïdale) mode batterie *STABILIZED SINEWAVE AVR mode* *STEP WAVE (pseudosinewave) Battery mode*		
Autonomie (charge typique) *Autonomy (typical load)*		5 min.	3 min.	5 min.
Affichage / *Display*		LCD	LCD	
Connexions / *Connections*	Entrée *Input*	Câble avec prise 2P+T *Cable with schuko plug*		
	Sortie *Output*	3 x IEC 10 A		3 + 1 x IEC 10 A
Interface de communication *Interface communication*		USB		
Dimension (l x p x h mm) *Size (l x p x h mm)*		100 x 300 x 140		140 x 350 x 170
Poids (kg) / *Weight (kg)*		4,3	5,3	10,5

FONCTIONNEMENT / *OPERATION*

En présence d'une alimentation électrique principale, l'onduleur line interactive pseudo-sinusoïdale alimente la charge via l'alimentation principale, la filtre et la stabilise grâce à un régulateur automatique de tension (AVR). En même temps, il recharge les batteries et les fait fonctionner efficacement. Si la tension d'alimentation est trop basse, trop élevée ou manquante, l'onduleur alimente la charge via un régulateur qui absorbe l'énergie des batteries.
La forme d'onde de sortie sera pseudo-sinusoïdale. En présence d'un réseau, l'onduleur line interactive ne peut pas gérer les problèmes liés à la fréquence de la tension du réseau.

When main power supply is present, the UPS with line interactive step-wave technology, feeds the load through the main power supply, filtering and stabilizing it thanks to an AVR (Automatic Voltage Regulator). At the same time, it charges the batteries and keeps them running efficiently. If the supply voltage is too low, too high or is missing, the UPS feeds the load through an inverter which takes energy from the batteries.
The output waveform will be STEP-WAVE. In the presence of a network, UPS with line interactive technology can not handle issues related to the frequency of the network voltage.

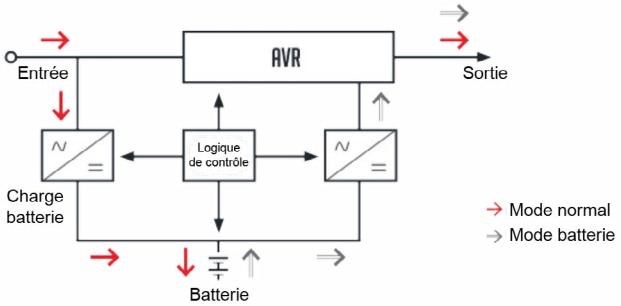

TECHNOLOGIE / *TECHNOLOGY*

La technologie LINE INTERACTIVE avec forme d'onde de sortie pseudo-sinusoïdale garantit une protection suffisante pour les charges informatiques et pour tous les cas où une alimentation à haute fréquence est la charge réelle de l'onduleur.
En effet, avec ce type de charge, le temps de commutation entre l'alimentation principale et l'alimentation de l'onduleur n'affecte pas la continuité des utilisateurs.

The LINE INTERACTIVE technology with step-wave output waveform, guarantees sufficient protection for computer loads and in any case to all utilities where a switching power supply is the real load of the UPS.
It's because with this type of load, the switching time between main and inverter power supply, does not affect the continuity of the load operation.

APPLICATION / *APPLICATION*

PC et station de travail, ICT (technologies de l'information), clientèle de la communication, système d'alarme, de sécurité et de vidéo surveillance, système d'automatisation, alimentation électrique qui ne nécessite pas une alimentation parfaitement sinusoïdale.

Thinclient, PC and workstation, ICT (Information & Communication Technology) equipment, alarm technology, security and video surveillance systems, automation systems, electrical switching power supplies that do not require a perfectly sinusoidal power supply.

DESCRIPTION / *DESCRIPTION*

Les onduleurs de la série EOS-L sont conçus pour la protection d'équipements informatiques et / ou informatiques non complexes, tels que des PC, des NAS domestiques, des réseaux ou des équipements réseau de petite et moyenne taille.
Nous concevons ces onduleurs de petites tailles de sorte qu'ils n'occupent pas trop d'espace et qu'ils soient faciles à manipuler par rapport à leurs performances.
Habituellement, ces onduleurs ont également un faible poids, déterminé par le nombre réduit de batteries ou par leur plus faible capacité.
Conçus pour le marché informatique, ces produits sont capables d'interfacer les machines qu'ils alimentent et sont équipés d'un port de communication USB et d'un port de ligne téléphonique / LAN.
Grâce à notre logiciel spécifique (disponible gratuitement sur internet), il est possible de gérer et d'éteindre tous les systèmes d'exploitation et gérer les messages et les alarmes à distance. La gamme EOS-L a une interface avec écran LCD interactif.

The UPS of the EOS-L series, are designed to load and protect not complex IT and / or IT equipment, such as thinclient, PCs, home NAS or SOHO, small / medium network equipment and similar.
In the design of these machines, they prefer small sizes and easy handing, so they won't occupy too much space compared to their performance.
Usually these UPS also have small weight, determined by the reduced number of batteries or by their lower capacity.
Being designed for an IT market, these products are able to interface the machines that they feed, and they are equipped with a USB communication port and a telephone / LAN line filter.
Thanks to our specific software (all freeware and available on the packaging or on the internet), the possibility of managing and shutdown all of the operating systems and the ability to handle messages and alarms even remotely, expand the range of our available productivity solutions. The EOS-L range has an interactive LCD interface.

CARACTERISTIQUES TECHNIQUES / *TECHNICAL FEATURES*

Modèle/Model	**EOS600L**	**EOS850L**	**EOS1200L**
Capacité (VA/W) *Capacity (VA/W)*	600 / 360	850 / 510	1200 / 720
Technologie *Technology*	LINE INTERACTIVE		
Classification *Classification*	VI – SY – 133 suivant la norme EN 62040 - 3 *VI – SY – 133 according to EN 62040 - 3*		
Entrée/Input			
Phase *Phase*	Monophasée Single-phase		
Tension nominale (Vac) *Nominal Voltage (Vac)*	230 ± 25%		
Fréquence (Hz) *Frequency (Hz)*	50 / 60 ± 10%		
Connexion *Connection*	Câble avec prise 2P+T *Cable with schuko plug*		
Sortie/Output			
AVR	Oui / Yes		
Tension nominale (Vac) *Nominal Voltage (Vac)*	230 ± 10%		
Forme d'onde de sortie *Output Waveform*	**Sinusoïdale** (mode réseau) **Pseudo-sinusoïdale** (mode batterie) ***Sinewave*** *(Main mode)* ***Step Wave*** *(Battery mode)*		
Fréquence (Hz) *Frequency (Hz)*	50 / 60 ± 1% (mode batterie) *50 / 60 ± 1% (Battery mode)*		
Facteur de crête *Crest Factor*	3 : 1		
Temps de transfer (msec) *Transfer Time (msec)*	Typique 2~7, Max 10 *Typical 2~7, Max 10*		
Connexion *Connection*	3 x IEC 10 A		3 x IEC10 A sous UPS + 1 x IEC10 A filtré
Batteries/Batteries			
Type *Batteries*	étanche, batterie plomb acide sans entretien *Sealed, maintenance-free lead acid battery*		
Nombre/tension (Vdc) *Number/Voltage (Vdc)*	1 / 12		2 / 24
Temps de recharge *Recharge Time*	90% de la capacité après 8 heures *90% of the capacity after 8 hours*		
Temps de sauvegarde (en fonction de la charge connectée) *Backup Time (depending on the connected load)*	5' (70%) 8' (50%)	3' (70%) 6' (50%)	5' (70%) 8' (50%)
Interface et communication/Interface and Communication			
Display	LCD interactif *Interactive LDC*		
Port de communication de série *Serial Communication Port*	USB avec câble inclus *USB with cable included*		
Logiciel *Software*	CD inclus *CD included*		
FiltreLAN / tel *LAN Filter / tel*	RJ 11 / RJ 45 protection contre la foudre *RJ 11 / RJ 45 surge protection*		
Norme/Standard			
Sécurité / Conformité EMC *Safety / EMC Compliance*	EN 62040 1 / EN 62040-2 / CE		
Surge Capability	EN 61000-3		
Général/General			
Protection court-circuit *Short Circuit Protection*	Protection automatique avec fusible *Fuse and automatic protection*		
Niveau sonore (dB@1mt) *Noise (dB@1mt)*	< 45		
Température (°C) Humidité (%) *Temperature (°C) Humidity (%)*	0~40 < 90 (sans condensation) 0~40 < 90 (non-condensing)		
Dimension (l×p×h) mm *Dimension (l×p×h) mm*	100 x 300 x 140		140 x 350 x 170
Poids lordo (kg) *Net/Gross Weight (kg)*	4,3 / 4,8	5,3 / 5,8	10,5 / 11,2

Aunilec®
Onduleurs • Redresseurs • Batteries

ASI

LINE INTERACTIVE "SINEWAVE" TOWER and TOWER/RACK CONVERTIBLE

ARES1 ARES1,5 ARES2 ARES3

ARES1RT ARES1,5RT ARES2RT ARES3RT

MODELES / *MODELS*

ARES2-ARES3 ARES1-ARES1,5

ARES1-ARES1,5 ARES2-ARES3

ARES1RT -ARES1,5RT-ARES2RT-ARES3RT

Modèle/Model		**ARES1**	**ARES1RT**	**ARES1,5**	**ARES1,5RT**	**ARES2**	**ARES2RT**	**ARES3**	**ARES3RT**
Puissance (VA/W) / *Power (VA/W)*		1000 / 800		1500 / 1200		2000 / 1600		3000 / 2400	
Forme d'onde de sortie *Output Waveform*		SINUSOIDALE, mode AVR SINUSOIDALE, mode batterie *STABILIZED SINEWAVE AVR mode* *PURE SINEWAVE Battery mode*							
Autonomie (typique) *Autonomy (typical load)*		7 min.		5 min.		6 min.		5 min.	
Affichage / *Display*		LCD							
Connexions *Connections*	Entrée / *Input*	IEC / schuko cable							
	Sortie / *Output* (IEC 10 A)	3			6	3	6		
Interface de communication *Interface communication*		USB + port intelligent pour carte SNMP (en option) *USB + smart slot for SNMP board (optional)*							
Dimension (l x p x h mm) *Dimension (l x p x h) mm*	TOUR/TOWER	145 x 350 x 215				145 x 410 x 215		190 x 410 x 340	
	CONVERTIBILE	89 x 340 x 440		133 x 410 x 440					
Poids (kg) *Weight (kg)*	TOUR/TOWER	12,2		14,2		18,5		28,1	
	CONVERTIBILE	12,2		17,2		21,3		26,7	

FONCTIONNEMENT / *OPERATION*

En présence d'un réseau d'alimentation, l'onduleur line interactive alimente la charge en la filtrant à l'avance et en la stabilisant grâce à un AVR (Régulateur Stabiliseur Automatique).
En même temps, il recharge les batteries et les fait fonctionner efficacement.
Si la tension d'alimentation est trop basse, trop élevée ou manquante, l'onduleur alimente la charge via un régulateur qui prélève l'énergie dans les batteries. La forme d'onde de sortie sera une sinusoïdale parfaite.
En présence du réseau, l'onduleur avec la technologie line interactive ne peut pas gérer les problèmes liés à la fréquence de la tension du réseau.

In the presence of a power supply network, the UPS with sinewave line interactive technology supplies the load through the power supply by filtering it in advance and stabilizing it thanks to an AVR (Automatic Stabilizer Regulator).

At the same time, it charges the batteries and keeps them running efficiently. If the supply voltage is too low, too high or is missing, the UPS feeds the load through an inverter that takes energy from the batteries. The output waveform will be a perfect sinewave.
In the presence of a network, UPS with line interactive technology can not handle issues related to the frequency of the network voltage.

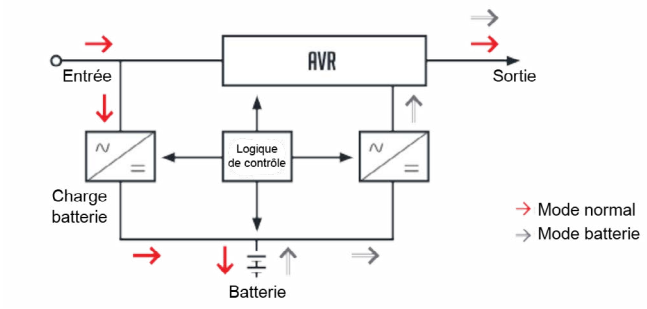

TECHNOLOGIE / *TECHNOLOGY*

La technologie LINE INTERACTIVE avec sortie de forme d'onde sinusoïdale, offre une excellente protection à toutes les charges informatiques et aux utilitaires qui disposent d'une entrée d'alimentation haute fréquence.
Cependant, il peut également alimenter en toute sécurité des charges plus "exigeantes" telles que des transformateurs, des moteurs, des pompes, etc., où le temps de commutation entre l'alimentation principale et l'onduleur ne doit pas affecter la charge en fonctionnement. Comparée aux modèles pseudo-sinusoïdale, la forme d'onde sinusoïdale crée moins de perturbation et est indiquée pour alimenter des équipements délicats et complexes.

LINE INTERACTIVE technology with sinusoidal waveform output, provides excellent protection to all computer loads and to the utilities which feature a switching power supply input.
However, it can safely feed also more "demanding" loads such as transformers, motors, pumps etc. where the switching time between the main supply and the inverter must not affect the operation load.
Compared to the STEP-WAVE models, the sinusoidal waveform creates less noise, and it is more indicated to feed delicate and sophisticated equipment.

APPLICATIONS / *APPLICATIONS*

Serveurs, PC, équipements ICT (Information & Communication), technologie d'alarme, système de sécurité et de vidéo surveillance, système d'automatisation, équipements électriques nécessitant une alimentation parfaitement sinusoïdale (moteurs, transformateurs, pompes, etc.).

Servers, PC and workstation, ICT equipment (Information & Comunication Technology), alarm technology, security and video surveillance systems, automation systems, electrical equipment that needs perfectly sinusoidal power supply (motors, transformers, pumps, etc.).

DESCRIPTION / *DESCRIPTION*

Les onduleurs AUNILEC série ARES et ARESRT sont conçus pour le marché de l'informatique.
Ce sont des onduleurs très efficaces pour alimenter et protéger les charges informatiques et / ou les équipements informatiques (serveurs, réseau PC, NAS professionnels, périphériques réseau complexes, etc.)
Le grand écran LCD frontal permet de suivre le fonctionnement de la machine et d'avoir en même temps toutes les informations sur l'alimentation et la charge connectée, ainsi que de fournir des informations précises sur l'état des batteries et l'autonomie disponible.
Les performances de ces onduleurs sont remarquables: outre la connexion standard avec le PC et le serveur via le port USB, il existe également d'autres solutions matérielles et logicielles disponibles pour interfacer tous les systèmes d'exploitation et mettre en œuvre des redondances de puissance.
Ces modèles peuvent également être utilisés dans des lieux de travail différents du monde informatique: en effet, ils peuvent alimenter aussi bien des charges industrielles sans perturbations ou interférences, protégeant ainsi les utilisateurs des perturbations.

The AUNILEC of the ARES & ARESRT series, are designed focusing on the IT market.
They are very efficient UPS when it comes to feed and protect computer loads and/or IT equipment (servers, PC network, professional NAS, even complex network devices, etc.)
The large front LCD display, allows you to keep track of the operation of the machine and at the same time to have all the information about the power supply and the connected load, as well as providing accurate information on the status of the batteries and its available autonomy.
Performances of these machines are remarkable: besides the standard connection with the PC and server through the USB port, there are also other hardware and software solutions available to interface all operating systems and to implement power redundancies.
This models can also be used in working places different from the IT world: in fact they are able to power typically industrial loads as well without disturbances or interferences, protecting users remaining immune to disturbances.

CARACTERISTIQUES TECHNIQUES / *TECHNICAL FEATURES*

Modèle/*Model*	**ARES1**	**ARES1,5**	**ARES2**	**ARES3**
Capacité (VA/W) *Capacity (VA/W)*	1000 / 800	1500 / 1200	2000 / 1600	3000 / 2400
Technologie / *Technology*	LINE INTERACTIVE			
Classification / *Classification*	VI – SS – 122 suivant la norme/according to EN 62040 - 3			
Mode réseau/*Main Mode*				
Tension d'entrée (Vac) *Input Voltage (Vac)*	175 ÷ 290			
Fréquence d'entrée (Hz) *Input Frequency (Hz)*	45-65 Hz (au dela de cette gamme, l'onduleur travaille en mode batterie) *45-65 Hz (outward this range, ups works in battery mode)*			
Tension de sortie (Vac) *Output Voltage (Vac)*	200 ÷ 240 réglable *200 ÷ 240 selectable*			
Rendement AC-AC *AC/AC Efficiency*	98%			
Mode batterie/*Battery Mode*				
Tension de sortie (Vac) *Output Voltage (Vac)*	230 ± 5% (de 200 à 240 réglable) *230 ± 5% (selectable from 200 to 240)*			
Fréquence de sortie (Hz) *Output Frequency (Hz)*	50 / 60 ± 0,3Hz avec sélection automatique *50 / 60 ± 0,3Hz with automatic selection*			
Forme d'onde de sortie *Output Sinewave*	Sinusoïdale *Pure sinewave*			
Distortion d'onde de sortie *Output Waveform Distortion*	Avec charge linéaire ≤ 5% *With linear load ≤ 5%*			
Temps de transfert (msec) *Transfer Time (msec)*	Typique 5ms, Max 8ms *Typical 5ms, Max 8ms*			
Alarmes/*Alarms*				
Coupure d'alimentation *Power Failure*	Report toute les 4 sec, mode silence manuel ou automatique après 60sec *Report every 4sec, automatic silencing after 60sec or manual*			
Surcharge en mode réseau *Overload in main mode*	≤110% l'onduleur s'éteint en 120sec; ≤125% en 60sec; ≤150% en 10sec *≤110% shut down within 120sec; ≤125% within 60sec; ≤150% within 10sec*			
Surcharge en mode batterie *Overload in battery mode*	≤110% l'onduleur s'éteint en 60sec; ≤125% en 10sec; ≤150% arrêt immédiat *≤110% shut down within 60sec; ≤125% within 10sec; ≤150% immediate shutdown*			
Court circuit *Short Circuit*	≥20ms arrêt automatique du système, protection par fusible *≥20ms automatic shutdown of the system, protection with fuse*			
Batteries/*Batteries*				
Tension (Vdc) / nombre *Voltage (Vdc) / number*	24 / 2		36 / 3	48 / 4
Temps de recharge/ *Recharge Time*	90% de la capacité après / *90% of the capacity after 8 hours*			
Autonomie (charge typique 70%/demi charge) *Autonomy (typical load 70% / half load)*	7/10 min.	5/8 min.	6/10 min.	5/8 min.
Connexions/*Connections*				
Connexions d'entrée / *Input Connections*	Prise IEC 10 A / *IEC 10 A plug*			
Prises de sortie / *Output sockets*	3 x IEC 10 A	6 x IEC 10 A		
Câbles Cables	1 x alimentation IEC10 A/schuko, 2 x utilisation IEC/IEC 10 A, USB *1 x IEC10 A/schuko supply, 2 x IEC/IEC 10 A utilities, USB*			
Affichage et interface/*Display and Interface*				
Affichage / *Display*	LDC interactif / *Interactive LDC*			
Port de communication de série *Serial Communication Port*	USB			
Filtre LAN / tel / *LAN Filter / tel*	RJ11 / RJ45			
Carte en option *Optional Board*	Carte SNMP interne, 1 ou 3 port, version MINI avec possibilité de connecter un capteur d'environnement *Internal SNMP board , 1 or 3 port, MINI version, with possibility to connect environmental monitoring equipment*			
Normes/Standard				
Sécurité / Compatibilité EMC *Safety / EMC Compliance*	EN 62040-1 / EN 62040-2 / CE			
Surge Capability	EN 61000-3			
Général/*General*				
Fonction "ECO" / *"ECO" Functions*	Arrêt automatique de la charge réglable <3% / *Selectable Auto Power Off for load <3%*			
Protection / *Protection*	IP20			
Température (°C) Humidité (%) *Temperature (°C) Humidity (%)*	0 ÷ 40 10 ÷ 90 (sans condensation) 0 ÷ 40 10 ÷ 90 (non-condensing)			
Niveau sonore (dB a 1 m) *Noise (dBA@1 m)*	≤ 50			
Dimension (l x p x h) mm *Dimension (l x p x h) mm*	145 x 350 x 215		145 x 410 x 215	190 x 470 x 340
Poids Net / Brut (kg) *Net / Gross Weight (kg)*	12,2 / 13,2	14,2 / 15,2	18,5 / 19,8	28,1 / 30,2

CARACTERISTIQUES TECHNIQUES / *TECHNICAL FEATURES*

Modèle/*Model*	**ARES1RT**	**ARES1,5RT**	**ARES2RT**	**ARES3RT**
Capacité (VA/W) *Capacity (VA / W)*	1000 / 800	1500 / 1200	2000 / 1600	3000 / 2400
Technologie / *Technology*	LINE INTERACTIVE			
Classification / *Classification*	VI – SS – 122 suivant la norme / according to EN 62040 - 3			
Mode réseau/*Main Mode*				
Tenson d'entrée (Vac) *Input Voltage (Vac)*	175 ÷ 290			
Fréquence d'entrée (Hz) *Input Frequency (Hz)*	45-65 Hz (au dela de cette gamme, l'onduleur travaille en mode batterie) *45-65 Hz (outward this range, ups works in battery mode)*			
Tension de sortie (Vac) *Output Voltage (Vac)*	200 ÷ 240 réglable *200 ÷ 240 selectable*			
Rendement AC-AC / *AC/AC Efficiency*	98%			
Mode batterie/*Battery mode*				
Tension de sortie (Vac) *Output Voltage (Vac)*	230 ± 5% (de 200 à 240 réglable) *230 ± 5% (selectable from 200 to 240)*			
Fréquence (Hz) *Output Frequency (Hz)*	50 / 60 ± 0,3Hz avec sélection automatique *50 / 60 ± 0,3Hz with automatic selection*			
Forme d'onde de sortie *Output Sinewave*	Sinusoidale *Pure sinewave*			
Distortion d'onde de sortie *Output Waveform Distortion*	Avec charge linéaire ≤ 5% *With linear load ≤ 5%*			
Temps de transfert (msec) *Transfer Time (msec)*	Typique 5ms, Max 8ms *Typical 5ms, Max 8ms*			
Alarme/*Alarms*				
Coupure d'alimentation *Power Failure*	Report toute les 4 sec, mode silence manuel ou automatique après 60sec *Report every 4sec, automatic silencing after 60sec or manual*			
Surcharge en mode réseau *Overload in main mode*	≤110% l'onduleur s'éteint en 120sec; ≤125% en 60sec; ≤150% en 10sec *≤110% shut down within 120sec; ≤125% within 60sec; ≤150% within 10sec*			
Surcharge en mode batterie *Overload in battery mode*	≤110% l'onduleur s'éteint en 60sec; ≤125% en 10sec; ≤150% arrêt immédiat *≤110% shut down within 60sec; ≤125% within 10sec; ≤150% immediate shutdown*			
Court circuit *Short Circuit*	≥20ms arrêt automatique du système, protection par fusible *≥20ms automatic shutdown of the system, protection with fuse*			
Batterie/*Batteries*				
Tension (Vdc) / nombre *Voltage (Vdc) / number*	24 / 2		36 / 3	48 / 4
Temps de recharge / *Recharge Time*	90% de la capacité après 8 heures / *90% of the capacity after 8 hours*			
Autonomie (typique 70% / demi charge) *Autonomy (typical load 70% / half load)*	7/10 min.	5/8 min.	6/10 min.	5/8 min.
Connexions/*Connections*				
Connexions d'entrée / *Input Connections*	Prise IEC 10 A / *IEC 10 A plug*			
Prises de sortie / *Output sockets*	3 x IEC 10 A	6 x IEC 10 A		
Câbles *Cables*	1 x alimentation IEC10 A/schuko, 2 x utilisation IEC/IEC 10 A, USB *1 x IEC10 A/schuko supply, 2 x IEC/IEC 10 A utilities, USB*			
Affichage et interface/*Display and Interface*				
Affichage / Display	LDC interactif / *Interactive LDC*			
Port de communication de série *Serial Communication Port*	USB			
Filtre LAN / tel / *LAN Filter / tel*	RJ11 / RJ45			
Carte en option *Optional Board*	Carte SNMP interne, 1 ou 3 port, version MINI avec possibilité de connecter un capteur d'environnement *Internal SNMP board , 1 or 3 port, MINI version, with possibility to connect environmental monitoring equipment*			
Norme/*Standard*				
Sécurité / Compatibilité EMC *Safety / EMC Compliance*	EN 62040-1 / EN 62040-2 / CE			
Surge Capability	EN 61000-3			
Général/*General*				
Fonction "ECO" / *"ECO" Functions*	Arrêt automatique de la charge réglable <3% / *Selectable Auto Power Off for load <3%*			
Protection / *Protection*	IP20			
Température (°C) Humidité relative (%) *Temperature (°C) Humidity (%)*	0 ÷ 40 10 ÷ 90 (sans condensation) 0 ÷ 40 10 ÷ 90 (non-condensing)			
Niveau sonore (dB a 1 m) *Noise (dBA@1 m)*	≤ 50			
Dimension en position rack (l x p x h) mm *Dimension rack position (l x p x h) mm*	19" x 340 mm x 2U (440 x 340 x 89 mm)	19" x 410 mm x 3U (440 x 410 x 133 mm)		
Dimension en position tour (l x p x h) mm *Dimension tower position (l x p x h) mm*	89 x 340 x 440	133 x 410 x 440		
Poids Net/Brut (kg) / *Net/Gross Weight (kg)*	12,2 / 13,2	17,2 / 20,4	21,3 / 24,5	26,7 / 30,5

Aunilec®
Onduleurs • Redresseurs • Batteries

ASI

ON LINE DOUBLE CONVERSION TOWER and TOWER/RACK CONVERTIBLE

IRIS1L
IRIS2L
IRIS3L

IRIS1L-RT
IRIS2L-RT
IRIS3L-RT

IRIS3L-IRIS1L

IRIS3L-RT

Modèle		IRIS1L	IRIS1L-RT	IRIS2L	IRIS2L-RT	IRIS3L	IRIS3L-RT
Puissance (VA/W) / *Power (VA/W)*		1000 / 900		2000 / 1800		3000 / 2700	
Forme d'onde de sortie *Output Waveform*		SINUSOIDALE / *PURE SINEWAVE*					
Autonomie (charge typique) *Autonomy (typical load)*		13 min.	10 min.	16 min.	10 min.	16 min.	10 min.
Affichage / Display		LCD					
Connexions *Connections*	Entrée / *Input*	IEC / câble 2P+T / *IEC / schuko cable*					
	Sortie / *Output* (IEC 10 A)	3 x IEC 10 A		6 x IEC 10 A			
Interface de communication *Interface communication*		USB + port intelligent pour carte SNMP ou pour contact libre de potentiel (en option) *USB + smart slot for SNMP board or free contacts board (optional)*					
Dimension (l x p x h mm) *Dimensions (l x p x h) mm*	TOUR/TOWER	145 x 415 x 215		190 x 420 x 340		190 x 470 x 340	
	CONVERTIBLE	19" x 465 x 2U (440 x 465 x 89)		19" x 720 x 2U (440 x 720 x 89)		19" x 470 x 4U (440 x 470 x 178)	
Poids (kg) *Weight (kg)*	TOUR/TOWER	13		25,7		32	
	CONVERTIBLE	15		24		30	

FONCTIONNEMENT / *OPERATION*

Lorsque l'alimentation principale est présente, l'onduleur ON LINE double conversion prend la forme d'onde à l'entrée, la redresse et maintient l'efficacité des accumulateurs.

Ensuite, la même forme d'onde continue est amplifiée et alimente l'onduleur. Ensuite, il se produit la deuxième conversion d'énergie et la forme d'onde de sortie, qui sera une onde sinusoïdale, et reconstruite afin d'être absolument stable en amplitude et avec une fréquence parfaite.
Grâce à cette technologie, vous obtenez une alimentation parfaite quelle que soit la qualité ou l'absence de l'alimentation principale. En effet, l'onduleur reconstruit toujours la forme de l'onde de sortie alimentée en entrée par le réseau redressé ou par la tension de la batterie.

When main power supply is present, the UPS with ON LINE double conversion technology, takes the waveform at the input, straightens it and maintains the efficiency of the accumulators.

Then, the same continuous waveform is amplified and powers the inverter which is the real heart of the UPS. In the inverter takes place the second energy conversion and the output waveform, which will be a perfect sine wave, is reconstructed "step by step" in order to be absolutely stable in amplitude and with a perfect frequency.
With this technology you obtain a "seamless" feeding regardless of the quality or of the presence or absence of the main supply. It's because the inverter always reconstruct the shape of the output wave being fed in input by the rectified mains or by battery voltage.

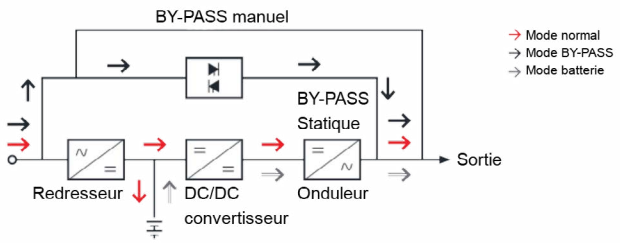

TECHNOLOGIE / *TECHNOLOGY*

La technologie ON LINE à double conversion représente la protection maximale possible pour une charge qui nécessite une alimentation protégée, même en l'absence du réseau électrique, et ceci grâce aux batteries. Il convient à l'alimentation et à la protection de tous les types de charge en fonction de l'absence de commutation entre le mode principal et le mode batterie.

The ON LINE double conversion technology, represents the maximum protection possible for a load that needs a protected power supply, which has to be granted and kept even in the absence of the electrical network, thanks to batteries. It is suitable to feed and to protect all types of load according to the lack of switching between the main and the battery mode.

APPLICATIONS / *APPLICATIONS*

Serveurs, PC et postes de travail, équipements ICT (Information & Communication), technologie d'alarme, système de sécurité et de vidéo surveillance, système d'automatisation, équipements électriques nécessitant une alimentation parfaitement sinusoïdale et sans interruption, même minime.

Servers, PC and workstation, ICT equipment (Information & Communication Technology), alarm technology, security and video surveillance systems, automation systems, electrical equipment that needs perfectly sinusoidal power supply and without interruption, even minimal.

DESCRIPTION / *DESCRIPTION*

Les onduleurs AUNILEC séries IRISL et IRISL-RT sont conçus pour le marché informatique.
Ils sont très efficaces pour l'alimentation et la protection des charges informatiques (alimentation à découpage) et / ou des équipements informatiques (serveurs, réseau PC, NAS professionnels, périphériques réseau complexes, etc.) assurant une alimentation électrique propre et ininterrompue, quel que soit les conditions de puissance électrique. Ils possèdent un facteur de puissance 0.9 qui définit une réelle puissance de sortie élevée.
Le grand écran LCD frontal vous permet de suivre le fonctionnement de la machine et d'avoir en même temps toutes les informations sur l'alimentation et la charge connectée, ainsi que de fournir des informations précises sur l'état des batteries et de l'autonomie restante.
Les performances de ces machines sont remarquables: outre la connexion standard avec le PC et le serveur via le port USB, il existe également d'autres solutions matérielles et logicielles disponibles pour interfacer tous les systèmes d'exploitation et mettre en œuvre des redondances de puissance.

The AUNILEC of the IRISL & IRISL-RT series, are designed focusing on the IT market.
They are very efficient when it comes to feed and protect computer loads (switching power supplies) and/or IT equipment (servers, PC network, professional NAS, even complex network devices, etc.) which ensure a clean and uninterrupted power supply, regardless of the electrical power conditions and also very powerful due to the 0.9 Power Factor which defines a real high output power.
The large front LCD display, allows you to keep track of the operation of the machine and at the same time to have all the information about the power supply and the connected load, as well as providing accurate information on the status of the batteries and its available autonomy.
Performances of these machines are remarkable: besides the standard connection with the PC and server through the USB port, there are also other hardware and software solutions available to interface all operating systems and to implement power redundancies.

CARACTERISTIQUES TECHNIQUES / *TECHNICAL FEATURES*

Modèle/*Model*	**IRIS1L**	**IRIS2L**	**IRIS3L**
Capacité (VA/W) / *Capacity (VA/W)*	1000 / 900	2000 / 1800	3000 / 2700
Technologie / *Technology*	ON LINE double conversion / DSP control		
Classification / *Classification*	VFI – SS – 113 suivant la norme/according to EN 62040 - 3		
Entrée/*Input*			
Tension d'entrée (Vac) *Input Voltage (Vac)*	Monophasé + neutre + terre 230Vac (208÷240 réglable) *Monophase + neutral + ground 230Vac (208÷240 selectable)*		
Gamme de tension en mode réseau (Vac) *Voltage range in main mode (Vac)*	110 ÷ 175 (déclassement linéaire de 50% à 100%) >175 ÷ 280 <280 ÷ 300 (déclassement à 50%) *110 ÷ 175 (linear downgrade from 50% to 100%) >175 ÷ 280 <280 ÷ 300 (downgrade to 50%)*		
Facteur de puissance d'entrée / *Input Power Factor*	≥ 0,99		
Connexions (prise IEC / schuko) *Connections (IEC socket / schuko)*	Prise/Plug IEC 10 A	Prise/Plug IEC 16 A	
Sortie/*Output*			
Tension de sortie (Vac) *Output Voltage (Vac)*	230 ± 1% (de 208 à 240 réglable) *230 ± 1% (from 208 to 240 selectable)*		
Fréquence de sortie (Hz) / *Output Frequency (Hz)*	50 / 60 ± 0,1Hz sélection automatique / *50 / 60 ± 0,1Hz with automatic selection*		
Forme d'onde de sortie / *Output Waveform*	Sinusoidale / *Pure Sinewave*		
Distortion d'onde de sortie *Output Waveform Distortion*	≤ 2% charge linéaire; ≤ 5% charge non linéaire *≤ 2% linear load; ≤ 5% not linear load*		
Temps de transfer (msec) / *Transfer Time (msec)*	0 (zero)		
Facteur de crête / *Crest Factor*	3 : 1		
Performance en mode haute efficacité *Performance in high efficiency mode*	≥ 97 %		
Surcharge en mode réseau *Overload in Main mode*	105% ÷ 125% la sortie passe sur bypass apres 1sec > 125% ÷ 150% la sortie passe sur bypass après 30" > 150% la sortie passe sur bypass après 300 msec *105% ÷ 125% output switches to bypass after 1' > 125% ÷ 150% output switches to bypass after 30" > 150% output switches to bypass after 300 msec*		
Connexions de sortie (2 câbles IEC) / *Output Connection (2 power cables IEC/IEC)*	3 x IEC 10 A	6 x IEC 10 A	
Bypass/By Pass			
Tension en mode bypass (Vac) *Voltage in Bypass mode (Vac)*	186 ÷ 252		
Bypass / Temps de transfert (msec) *Bypass / Main Transfer Time (msec)*	< 4		
Surcharge en mode Bypass *Overload in Bypass mode*	≤110% arrêt en moins de 60sec; ≤125% moins de 10sec; ≤150% arrêt immédiat *≤110 shut down within 60sec; ≤125% within 10sec; ≤150% immediate shutdown*		
Court circuit *Short Circuit*	≥20ms arrêt automatique, protection par fusible *≥20ms automatic shutdown of the system, protection with fuse*		
Batterie/*Batteries*			
Tension (Vdc) / nbre batterie VRLA Pb sans entretien *Voltage (Vdc) / number (VRLA Pb without maintenance)*	36 / 3	72 / 6	96 / 8
Temps de recharge / *Recharge Time*	90% de la capacité après 8 heures / *90% of the capacity after 8 hours*		
Autonomie(charge typique 70% / demi charge) *Autonomy (typical load 70% / half load)*	13 / 19 min.		16 / 22 min.
Affichage et interface/ *Display and Interface*			
Display	LCD interactif et statut LED / *Interactive LDC and status led*		
Port de communication de série *Serial Communication Port*	USB (Câble USB et logiciel de supervision sur CD) *USB + RS232 (USB cable and CD with management software and shutdown)*		
Filtre LAN/tel / *LAN Filter/tel*	RJ11 / RJ45		
Carte en option *Optional Board*	Carte SNMP interne 1 ou 3 ports (MINI avec possibilité de connecter un écran) contacts AS400 libre de potentiel (MINI version) *Internal SNMP board 1 or 3 ports (MINI version with possibility to connect environmental monitoring equipment) Free contacts board AS400 type (MINI version)*		
Norme/Standard			
Sécurité / Conforme EMC *Safety / EMC Compliance*	EN 62040 1 / EN 62040-2 / CE		
Surge Capability	EN 61000-3		
Général/*General*			
Protection / *Protection*	Surcharge, court circuit, surchauffe, décharge excessive de la batterie *Overload, short circuit, overheating, excessive battery discharge*		
Alarmes / *Alarms*	Mode batterie, mode bypass, décharge des batteries, coupure ou disfonctionnement, protections *Battery mode, bypass mode, discharge of batteries, malfunction or failure, activation of protections*		
Degré de protection / *Degree of Protection*	IP20		
Température (°C) Humidité (%) *Temperature (°C) Humidity (%)*	0 ÷ 40 10 ÷ 90 (sans condensation) 0 ÷ 40 10 ÷ 90 (non-condensing)		
Niveau sonore (dB a 1 m) / *Noise (dBA@1 m)*	≤ 50		
Dimension (l x p x h) mm / *Dimensions (l x p x h) mm*	145 x 415 x 215	190 x 420 x 340	190 x 470 x 340
Poids Net/Brut (kg) / *Net/Gross Weight (kg)*	13 / 14,2	25,7 / 27,4	32 / 34

CARACTERISTIQUES TECHNIQUES / *TECHNICAL FEATURES*

Modèle/*Model*	**IRIS1L-RT**	**IRIS2L-RT**	**IRIS3L-RT**
Capacité (VA/W) / *Capacity (VA/W)*	1000 / 900	2000 / 1800	3000 / 2700
Technologie / *Technology*	ON LINE double conversion / DSP control		
Classification / *Classification*	VFI – SS – 113 suivant la norme/according to EN 62040 - 3		
Entrée/*Input*			
Tension d'entrée (Vac) *Input Voltage (Vac)*	Monophasé + neutre + terre 230Vac (208÷240 réglable) *Monophase + neutral + ground 230Vac (208÷240 selectable)*		
Gamme de tension en mode réseau (Vac) *Voltage range in main mode (Vac)*	110 ÷ 175 (déclassement linéaire de 50% à 100%) >175 ÷ 280 <280 ÷ 300 (déclassement à 50%) *110 ÷ 175 (linear downgrade from 50% to 100%) >175 ÷ 280 <280 ÷ 300 (downgrade to 50%)*		
Facteur de puissance d'entrée / *Input Power Factor*	≥ 0,99		
Connexions (IEC / Schuko) *Connections (IEC socket / schuko)*	Prise/Plug IEC 10 A	Prise/Plug IEC 16 A	
Sortie/*Output*			
Tension de sortie (Vac) / *Output Voltage (Vac)*	230 ± 1% (de 208 à 240 réglable) / *230 ± 1% (from 208 to 240 selectable)*		
Fréquence de sortie (Hz) / *Output Frequency (Hz)*	50 / 60 ± 0,1Hz sélection automatique / *50 / 60 ± 0,1Hz with automatic selection*		
Forme d'onde de sortie / *Output Waveform*	Sinusoidale / *Pure Sinewave*		
Distortion d'onde de sortie *Output Waveform Distortion*	≤ 2% charge linéaire; ≤ 5% charge non linéaire *≤ 2% linear load; ≤ 5% not linear load*		
Temps de transfer (msec) / *Transfer Time (msec)*	0 (zero)		
Facteur de crête / *Crest Factor*	3 : 1		
Performance en mode haute efficacité *Performance in high efficiency mode*	≥ 95 %	≥ 96 %	≥ 97 %
Surcharge en mode réseau *Overload in Main mode*	105% ÷ 125% la sortie passe sur bypass après 1' > 125% ÷ 150% la sortie passe sur bypass après 30" > 150% la sortie passe sur bypass après 300 msec *105% ÷ 125% output switches to bypass after 1' > 125% ÷ 150% output switches to bypass after 30"* *> 150% output switches to bypass after 300 msec*		
Connexions de sortie (2 câbles IEC/IEC) / *Output Connection (2 power cables IEC/IEC)*	3 x IEC 10 A	6 x IEC 10 A	
Bypass/By Pass			
Tension en mode bypass (Vac) *Voltage in Bypass mode (Vac)*	165 ÷ 265		
Bypass / Temps de tranfert (msec) *Bypass / Main Transfer Time (msec)*	< 4		
Surcharge en mode bypass *Overload in Bypass mode*	≤110% arrêt en moins de 60sec; ≤125% moins de 10sec; ≤150% arrêt immédiat *≤110 shut down within 60sec; ≤125% within 10sec; ≤150% immediate shutdown*		
Court circuit *Short Circuit*	≥20ms arrêt automatique, protection par fusible *≥20ms automatic shutdown of the system, protection with fuse*		
Batterie/*Batteries*			
Tension (Vdc) / nbre (VRLA Pb sans entretien) *Voltage (Vdc) / number (VRLA Pb without maintenance)*	24 / 3	48 / 6	72 / 8
Temps de recharge / *Recharge Time*	90% de la capacité après 8 heures / *90% of the capacity after 8 hours*		
Autonomie (charge typique 70% / demi charge) *Autonomy (typical load 70% / half load)*	10 / 17 min.		
Affichage et interface/ *Display and Interface*			
Display	LCD interactif et statut LED / *Interactive LDC and status led*		
Port de communication de série *Serial Communication Port*	USB + RS232 (Câble USB et logiciel de supervision sur CD) *USB + RS232 (USB cable and CD with management software and shutdown)*		
Contact d'urgence / *Emergency Contact*	EPO (Arrêt d'urgence à distance) Contact NC (fermeture normale) *EPO (Emergency Power Off) NC contact (normally closed)*		
Filtre LAN/tel. / *LAN Filter/tel*	RJ11 / RJ45		
Carte en option *Optional Board*	Carte SNMP interne 1 ou 3 ports (MINI avec possibilité de connecter un écran) contacts AS400 libre de potentiel (MINI version) *Internal SNMP board 1 or 3 ports (MINI version with possibility to connect environmental monitoring equipment)* *Free contacts board AS400 type (MINI version)*		
Normes/Standard			
Sécurité / Conforme EMC *Safety / EMC Compliance*	EN 62040 1 / EN 62040-2 / CE		
Surge Capability	EN 61000-3		
Général/*General*			
Protection / *Protection*	Surcharge, court circuit, surchauffe, décharge excessive de la batterie *Overload, short circuit, overheating, excessive battery discharge*		
Alarmes / *Alarms*	Mode batterie, mode bypass, décharge des batteries, coupure ou disfonctionnement, protections *Battery mode, bypass mode, discharge of batteries, malfunction or failure, activation of protections*		
Degré de protection / *Degree of Protection*	IP20		
Température (°C) Humidité (%) *Temperature (°C) Humidity (%)*	0 ÷ 40 10 ÷ 90 (sans condensation) 0 ÷ 40 10 ÷ 90 (non-condensing)		
Niveau sonore (dB a 1 m) / *Noise (dBA@1 m)*	≤ 50		
Dimension version rack (l x p x h) *Dimension rack position(l x p x h) mm*	19" x 465 x 2U (440 x 465 x 89)	19" x 720 x 2U (440 x 720 x 89)	19" x 470 x 4U (440 x 470 x 178)
Dimension posizione tower (l x p x h) mm *Dimension tower position(l x p x h) mm*	440x465x89	440x720x89	440x470x178
Poids Net/Brut (kg) / *Net/Gross Weight (kg)*	15 / 18	24 / 27	30 / 33

Aunilec®
Onduleurs • Redresseurs • Batteries

ASI ON LINE DOUBLE CONVERSION TOWER

IRIS6L | IRIS10L

MODELES / *MODELS*

IRIS6L - IRIS10L

Modèles/Models	**IRIS6L**	**IRIS10L**
Puissance (VA/W) *Power (VA/W)*	6000 / 5400	10000 / 9000
Forme d'onde de sortie *Output Waveform*	Sinusoidale *PURE SINEWAVE*	
Affichage Display	LCD+LED	
Facteur de puissance Power factor	≥ 0.99	
Communications	*RS232 / USB / RS485 / Contacts secs Dry contacts*	
Dimension (l x p x h mm) *Dimension (l x p x h) mm*	191 x 462 x 710	
Poids (kg) *Weight (kg)*	58.7	67.2

FONCTIONNEMENT / *OPERATION*

Lorsque l'alimentation principale est présente, l'onduleur ON LINE double conversion prend la forme d'onde à l'entrée, la redresse et maintient l'efficacité des accumulateurs.

Ensuite, la même forme d'onde continue est amplifiée et alimente l'onduleur. Ensuite, il se produit la deuxième conversion d'énergie et la forme d'onde de sortie, qui sera une onde sinusoïdale parfaite, et reconstruite afin d'être absolument stable en amplitude et avec une fréquence parfaite.

Grâce à cette technologie, vous obtenez une alimentation «continue» quelle que soit la qualité ou l'absence de l'alimentation principale. En effet, l'onduleur reconstruit toujours la forme de l'onde de sortie alimentée en entrée par le réseau redressé ou par la tension de la batterie.

When main power supply is present, the UPS with ON LINE double conversion technology, takes the waveform at the input, straightens it and maintains the efficiency of the accumulators. Then, the same continuous waveform is amplified and powers the inverter which is the real heart of the UPS. In the inverter takes place the second energy conversion and the output waveform, which will be a perfect sine wave, is reconstructed "step by step" in order to be absolutely stable in amplitude and with a perfect frequency. With this technology you obtain a "seamless" feeding regardless of the quality or of the presence or absence of the main supply. It's because the inverter always reconstructs the shape of the output wave being fed in input by the rectified mains or by battery voltage.

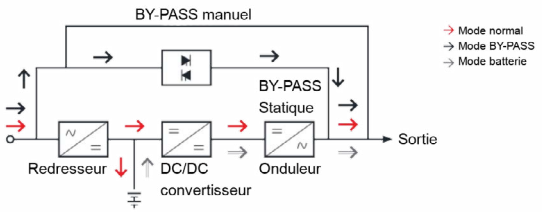

TECHNOLOGIE / *TECHNOLOGY*

La technologie ON LINE à double conversion représente la protection maximale possible pour une charge qui nécessite une alimentation protégée, même en l'absence du réseau électrique, et ceci grâce aux batteries. Il convient à l'alimentation et à la protection de tous les types de charge en fonction de l'absence de commutation entre le mode principal et le mode batterie.

The ON LINE double conversion technology, represents the maximum protection possible for a load that needs a protected power supply, which has to be granted and kept even in the absence of the electrical network, thanks to batteries. It is suitable to feed and to protect all types of load according to the lack of switching between the main and the battery mode.

APPLICATIONS / *APPLICATIONS*

Serveurs, PC et postes de travail, équipements ICT (Information & Communication), technologie d'alarme, système de sécurité et de vidéo surveillance, système d'automatisation, équipements électriques nécessitant une alimentation parfaitement sinusoïdale et sans interruption, même minime.

Servers, PC and workstation, ICT equipment (Information & Communication Technology), alarm technology, security and video surveillance systems, automation systems, electrical equipment that needs perfectly sinusoidal power supply and without interruption, even minimal.

DESCRIPTION / *DESCRIPTION*

Les onduleurs AUNILEC de la série IRISL sont conçus pour le marché IT. Ils sont très efficaces pour l'alimentation et la protection des charges informatiques (alimentation à découpage) et / ou des équipements informatiques (serveurs, réseau PC, NAS professionnels, périphériques réseau complexes, etc.) assurant une alimentation électrique propre et ininterrompue, quel que soit les conditions de puissance électrique. Et ceci grâce au facteur de puissance 0.9 qui définit une réelle puissance de sortie élevée. Le grand écran LCD frontal vous permet de suivre le fonctionnement de la machine et d'avoir en même temps toutes les informations sur l'alimentation et la charge connectée, ainsi que de fournir des informations précises sur l'état des batteries et de ses autonomie disponible.
Ces onduleurs ont été équipés de tout type de connexion qui peut être nécessaire compte tenu de la puissance des sorties, des ports de communication et de la gestion des logiciels. Dans les détails, ils sont équipés d'un port USB, RS232, emplacement pour les cartes optionnelles SNMP et AS400 et E.P.O. (Arrêt d'urgence à distance) qui permet à l'onduleur d'être installé dans des environnements nécessitant un niveau de sécurité supérieur.
Les connexions d'entrée et de sortie sont montées sur un bornier sécurisé et les machines sont équipées d'un bypass manuel. En option, ils peuvent être équipés d'une dérivation externe et peuvent être connectés via des dispositifs ATS pour une redondance de la charge d'alimentation.

The AUNILEC of the IRISL series, are designed focusing on the IT market.
They are very efficient when it comes to feed and protect computer loads (switching power supplies) and/or IT equipment (servers, PC network, professional NAS, even complex network devices, etc.) which ensure a clean and uninterrupted power supply, regardless of the electrical power conditions and also very powerful due to the 0.9 Power Factor which defines a real high output power.
The large front LCD display, allows you to keep track of the operation of the machine and at the same time to have all the information about the power supply and the connected load, as well as providing accurate information on the status of the batteries and its available autonomy.
These UPS have been equipped with any type of connection that may be needed considering outputs power, communication ports and software management. In details they are equipped with USB port, RS232, Smart Slot for optional SNMP and AS400 boards and E.P.O. (Emergency Power Off) which allows the UPS to be installed in environments that require a higher level of security.
The input and output connections are mounted on a secure terminal block and the machines are equipped with a manual bypass. Optionally, they can be equipped with an external bypass and can be connected through ETS devices to redound the power load.

CARACTERISTIQUES TECHNIQUES / *TECHNICAL FEATURES*

Modèle/*Model*	**IRIS6L**	**IRIS10L**
Capacité (VA/W) / *Capacity (VA/W)*	6000 / 5400	10000 / 9000
Entrée/*Input*		
Tension / Rated voltage	208V / 220V / 230V / 240Vac	
Gamme de tension *Voltage range*	110 ÷ 160 Vac (déclassement linéaire de 50% à 100%) *110 ÷ 160 (linear downgrade from 50% to 100%)*	
Frequence / *Rated frequency*	50 / 60 Hz (auto-sensing)	
Gamme de fréquence / *Frequency range*	40 ÷ 70 Hz	
Facteur de puissance / Power factor	≥ 0.99	
Distortion harmonique / Harmonic distortion (THDi)	*≤ 5%*	
Gamme de tension By-pass / Bypas voltage range	-40% +/-15% (settable / reglable)	
Sortie/*Output*		
Tension / *Voltage*	208V / 220V / 230V / 240Vac	
Régulation de la tension / *Voltage regulation*	+/- 1%	
Fréquence / *Frequency*	45-55Hz or 55-65Hz (gamme synchronisée / synchronized range); 50/60Hz +/-0.1Hz (mode batterie / battery mode)	
Forme d'onde / Waveform	Sinusoïdale / Pur sine wave	
Facteur de crête / *Crest Factor*	3 : 1	
Distortion harmonique / Harmonic distortion (THDV)	*≤ 2% (charge linéaire/linear load); ≤ 5% (charge non linéaire/non-linear load)*	
Temps de transfert *transfer time*	*Mode réseau au mode batterie : 0 ms; mode onduleur au mode by-pass: 0 ms* *Mains mode to battery mode : 0 ms; Inverter mode to bypass mode: 0 ms*	
Capacité de surcharge onduleur *Inverter overload capability*	*102% - 125%: transfert au By-pass en 10 min / 102% - 125%: transfer to bypass en 10 min* *125% - 150%: transfert au By-pass en 1 min / 125% - 150%: transfer to bypass en 1 min* *> 150%: transfert au By-pass en 0.5s / > 150%: transfer to bypass in 0.5s*	
Capacité de surcharge By-pass *Bypass overload capability*	*102% - 125%: arrêt en 20 min / 102% - 125%: shut down in 20 min* *125% - 150%: arrêt en 2 min / 125% - 150%: shut down in 2 min* *> 150%: arrêt en 1s / > 150%: shut down in 1s*	
Batterie/Battery		
Tension DC / DC voltage	192 VDC (168 / 180 / 192 / 204 / 216 / 228 / 240 VDC en option/optional)	
Batterie intégrée / Inbuilt battery	16 X 7 Ah	16 X 9 Ah
Temps de recharge / Recharge time	*Modèle standard (S): 90% de la capacité en 4 h; Modèle longue durée (H): dépend de la capacité de la batterie* *Standard model (S): 90% capacity restored in 4 h; long time model (H): depend on the capacity of battery*	
Système/System		
Rendement / Efficiency	≥ 93%, mode ECO / ECO mode : 98%	
Affichage / Display	*LCD+LED*	
Alarmes / Alarms	*Mode batterie, tension batterie faible, défaut ventillation etc.* *Battery mode, battery voltage low, fans fault etc.*	
Nbre max. en parallèle/Max parallel numbers	*6*	
EMI	IEC/EN62040-2	
EMS	*IEC61000-4-2 (ESD), IEC61000-4-3 (RS), IEC61000-4-4 (EFT),IEC61000-4-5 (Surge)*	
Communication		
RS232 / USB / RS485 / Contacts secs Dry contacts	Supports Windows 98 / 2000 / 2003 / XP / Vlsta / 2008 / 7 / 8 / 10	
SNMP	Gestion par SNMP et navigateur web Power management from SNMP manager and web browser	
Autre/Other		
Humidité / Humidity	*20-90% RH @ 0-40°C (sans condensation/non-condensing)*	
Niveau sonore / Noise level	*≤ 55dB (1m)*	
Dimensions (LxPxH) / Dimensions (WxDxH), mm	191 x 462 x 710	
Dimensions emballage (LxPxH) / Packaged dimensions (WxDxH), mm	308 x 640 x 896	
Poids net / Net weight (kg)	58.7	67.2
Poids brut / Gross weight (kg)	64.8	73.3

Aunilec®
Onduleurs • Redresseurs • Batteries

ASI ON LINE DOUBLE CONVERSION TRIPHASE INPUT/OUTPUT

IRIS10L-TT | IRIS15L-TT
IRIS20L-TT | IRIS30L-TT

MODELES / *MODELS*

IRIS10L-TT

IRIS30L-TT

IRIS10L-TT

IRIS30L-TT

Modèle/*Model*	**IRIS10L-TT**	**IRIS15L-TT**	**IRIS20L-TT**	**IRIS30L-TT**
Puissance (kVA / kW) *Power (kVA / kW)*	10 / 9	15 / 13,5	20 / 18	30 / 27
Forme d'onde de sortie *Output Waveform*	Sinusoidale *PURE SINEWAVE*			
Autonomie à charge typique *Autonomy (typical load)*	8 / 11 min.	11 / 16 min.	11 min.	
Display	LCD			
Connexions *Connections*	Entrée et sortie triphasée protégé sur bornes *TRIPHASE input and output on protected terminal*			
Interface de communication *Interface communication*	USB + RS232 + RS485 + port intelligent pour SNMP contacts libres de potentiel (option) + Arrêt d'urgence + BYPASS manuel *USB + RS232 + RS485 + smart slot for SNMP board or free contacts board (optional)* *+ EPO + manual BYPASS*			
Dimension (l x p x h mm) *Dimensions (l x p x h) mm*	350 x 785 x 868	350 x 785 x 1078		
Poids (kg) (configurazione di Batterie) *Weight (kg) (batteries configuration)*	120 (S05) 130 (N05)	180 (S1) 200 (N1)	200 (N1)	250 (N15)

FONCTIONNEMENT / *OPERATION*

Lorsque l'alimentation principale est présente, l'onduleur ON LINE double conversion prend la forme d'onde à l'entrée, la redresse et maintient l'efficacité des accumulateurs.

Ensuite, la même forme d'onde continue est amplifiée et alimente l'onduleur. Ensuite, il se produit la deuxième conversion d'énergie et la forme d'onde de sortie, qui sera une onde sinusoïdale parfaite, et reconstruite afin d'être absolument stable en amplitude et avec une fréquence parfaite.

Grâce à cette technologie, vous obtenez une alimentation «continue» quelle que soit la qualité ou l'absence de l'alimentation principale. En effet, l'onduleur reconstruit toujours la forme de l'onde de sortie alimentée en entrée par le réseau redressé ou par la tension de la batterie.

When main power supply is present, the UPS with ON LINE double conversion technology, takes the waveform at the input, straightens it and maintains the efficiency of the accumulators. Then, the same continuous waveform is amplified and powers the inverter which is the real heart of the UPS. In the inverter takes place the second energy conversion and the output waveform, which will be a perfect sine wave, is reconstructed "step by step" in order to be absolutely stable in amplitude and with a perfect frequency. With this technology you obtain a "seamless" feeding regardless of the quality or of the presence or absence of the main supply. It's because the inverter always reconstructs the shape of the output wave being fed in input by the rectified mains or by battery voltage.

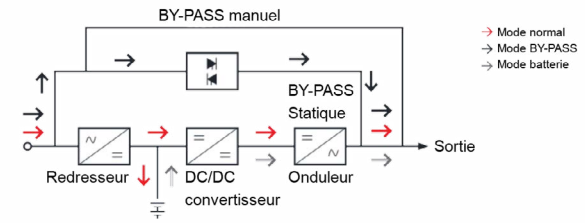

TECHNOLOGIE / *TECHNOLOGY*

La technologie ON LINE à double conversion représente la protection maximale possible pour une charge qui nécessite une alimentation protégée, même en l'absence du réseau électrique, et ceci grâce aux batteries. Il convient à l'alimentation et à la protection de tous les types de charge en fonction de l'absence de commutation entre le mode principal et le mode batterie.

The ON LINE double conversion technology, represents the maximum protection possible for a load that needs a protected power supply, which has to be granted and kept even in the absence of the electrical network, thanks to batteries. It is suitable to feed and to protect all types of load according to the lack of switching between the main and the battery mode.

APPLICATIONS / *APPLICATIONS*

Serveurs, PC et postes de travail, équipements ICT (Information & Communication), technologie d'alarme, système de sécurité et de vidéo surveillance, système d'automatisation, équipements électriques nécessitant une alimentation parfaitement sinusoïdale et sans interruption, même minime.

Servers, PC and workstation, ICT equipment (Information & Communication Technology), alarm technology, security and video surveillance systems, automation systems, electrical equipment that needs perfectly sinusoidal power supply and without interruption, even minimal.

DESCRIPTION / *DESCRIPTION*

Les onduleurs AUNILEC de la série IRISL-TT sont conçus pour le marché IT. Ils sont très efficaces pour l'alimentation et la protection des charges informatiques (alimentation à découpage) et / ou des équipements informatiques (serveurs, réseau PC, NAS professionnels, périphériques réseau complexes, etc.) assurant une alimentation électrique propre et ininterrompue, quel que soit les conditions de puissance électrique. Et ceci grâce au facteur de puissance 0.9 qui définit une réelle puissance de sortie élevée. Le grand écran LCD frontal vous permet de suivre le fonctionnement de la machine et d'avoir en même temps toutes les informations sur l'alimentation et la charge connectée, ainsi que de fournir des informations précises sur l'état des batteries et de ses autonomie disponible.
Ces onduleurs ont été équipés de tout type de connexion qui peut être nécessaire compte tenu de la puissance des sorties, des ports de communication et de la gestion des logiciels. Dans les détails, ils sont équipés d'un port USB, RS232 et RS485 emplacement pour les cartes optionnelles SNMP et E.P.O. (Arrêt d'urgence à distance) qui permet à l'onduleur d'être installé dans des environnements nécessitant un niveau de sécurité supérieur.
Les connexions d'entrée et de sortie sont montées sur un bornier sécurisé et les machines sont équipées d'un bypass manuel. En option, ils peuvent être équipés d'une dérivation externe et peuvent être connectés via des dispositifs ATS pour une redondance de la charge d'alimentation.

The AUNILEC of the IRISL-TT series, are designed focusing on the IT market. They are very efficient when it comes to feed and protect computer loads (switching power supplies) and/or IT equipment (servers, PC network, professional NAS, even complex network devices, etc.) which ensure a clean and uninterrupted power supply, regardless of the electrical power conditions and also very powerful due to the 0.9 Power Factor which defines a real high output power.
The large front LCD display, allows you to keep track of the operation of the machine and at the same time to have all the information about the power supply and the connected load, as well as providing accurate information on the status of the batteries and its available autonomy.
These UPS have been equipped with any type of connection that may be needed considering outputs power, communication ports and software management. In details they are equipped with USB port, RS232 and RS485, Smart Slot for optional SNMP board and E.P.O. (Emergency Power Off) which allows the UPS to be installed in environments that require a higher level of security.
The input and output connections are mounted on a secure terminal block and the machines are equipped with a manual bypass. Optionally, they can be equipped with an external bypass and can be connected through ETS devices to redound the power load.

CARACTERISTIQUES TECHNIQUES / *TECHNICAL FEATURES*

Modèle/*Model*	**IRIS10L-TT**	**IRIS15L-TT**	**IRIS20L-TT**	**IRIS30L-TT**
Capacité (VA / W) *Capacity (VA / W)*	10k / 9k	15k / 13,5k	20k / 18k	30k / 27k
Technologie / *Technology*	ON LINE double conversion avec contrôle DSP/with DSP control			
Classification / *Classification*	VFI – SS – 113 suivant la norme/according to EN 62040 - 3			
Entrée/*Input*				
Tension d'entrée (Vac) *Input Voltage (Vac)*	Triphasée + neutre + terre 360 – 380 – 400 - 415 *Triphase + neutral + ground 360 – 380 – 400 - 415*			
Gamme de tension en mode réseau (Vac) *Voltage range in main mode (Vac)*	>277 ÷ 485 190 ÷ 277 (déclassement linéaire de 50% à 100%) *>277 ÷ 485 190 ÷ 277 (linear downgrade from 50% a 100%)*			
Fréquence (Hz) / *Frequency (Hz)*	50 / 60 (auto sensing)			
Gamme de fréquence acceptée (Hz) *Accepted Frequency Range (Hz)*	40÷70			
Facteur de puissance d'entrée *Input Power Factor*	≥ 0,99			
Distortion harmonique THDI *Harmonic Distortion*	≤ 5%			
Sortie/*Output*				
Tension de sortie (Vac) *Output Voltage (Vac)*	360 – 380 - 400 – 415 ± 1%			
Fréquence de sortie (Hz) / *Output Frequency (Hz)*	50 / 60 ± 0,1Hz sélection automatique / *50 / 60 ± 0,1Hz with automatic selection*			
Forme d'onde de sortie / *Output Waveform*	Sinusoidale / *Pure Sinewave*			
Distortion d'onde de sortie *Output Waveform Distortion*	≤ 2% charge linéaire; ≤ 5% charge non linéaire *≤ 2% linear load; ≤ 5% not linear load*			
Temps de transfert/Batterie *Transfer Time (msec)*	0 (zero)			
Facteur de crête / *Crest Factor*	3 : 1			
Rendement / *Efficiency*	≥ 93 % (98% mode ECO/in ECO mode)			
Surcharge en mode réseau *Overload in main mode*	102% ÷ 125% la sortie passe sur bypass après 10' > 125% ÷ 150% la sortie passe sur bypass après 1' > 150% la sortie passe sur bypass après 0,5" *105% ÷ 125% output switches to bypass after 10'* *> 125% ÷ 150% output switches to bypass after 1' > 150% output switches to bypass after 0,5"*			
Bypass/By Pass				
Tension en mode bypass (Vac) *Voltage in Bypass mode (Vac)*	-25% +15% (Réglable) *-25% +15% (selectable)*			
Bypass / Temps de tranfert (msec) *Bypass / Main Transfer Time (msec)*	0 (zero)			
Surcharge en mode bypass *Overload in Bypass mode*	102% ÷ 125% arrêt de l'onduleur après 20' > 125% ÷ 150% l'UPS arrêt après 2' > 150% l'UPS arrêt après 1" *102% ÷ 125% l'UPS switch off after 20'* *> 125% ÷ 150% l'UPS switch off after 2' > 150% l'UPS switch off after 1"*			
Batterie/*Batteries*				
Tension (Vdc) / Nombre (VRLA Pb sans entre-tien) *Voltage (Vdc) / number (VRLA Pb without maintenance)*	240 / 20	240 / 2 x 20		240 / 3 x 20
Temps de recharge / *Recharge Time*	90% de la capacité après 8 heures / *90% of the capacity after 8 hours*			
Autonomie (charge typique 70% / demi charge)	8 / 13 min.	11 / 18 min.		
Affichage et interface/*Display and Interface*				
Display	LCD interactif et statut LED / *Interactive LDC and status led*			
Port de communication de série *Serial Communication Port*	USB + RS232 + RS485 + Contacts relais *USB + RS232 + RS485 + Relay Contacts*			
Carte en option *Optional Board*	Carte SNMP interne 1 ou 3 ports (avec possibilité de connecter un écran de monitoring) Internal SNMP board 1 or 3 ports (with possibility to connect environmental monitoring equipment)			
Standard				
Conforme ESD / RS / EFT / EMI *ESD / RS / EFT / EMI Compliance*	IEC 61000-4-2 / IEC 61000-4-3 / IEC 61000-4-4 / EN 62040-2			
Surge Capability	EN 61000-4-5			
Général/*General*				
Protection / *Protection*	Surcharge, court circuit, surchauffe, décharge excessive de la batterie, EPO, bypass di manutenzione *Overload, short circuit, overheating, excessive battery discharge, EPO, maintenance bypass*			
Alarmes / *Alarms*	Mode batterie, mode bypass, décharge des batteries, coupure ou disfonctionnement, protections, alarmes forcées de ventillation *Battery mode, bypass mode, discharge of batteries, malfunction or failure, activation of protections, alarm forced ventilation*			
Degré de protection / *Degree of Protection*	IP20			
Température (°C) Humidité (%) *Temperature (°C) Humidity (%)*	0 ÷ 40 20 ÷ 90 (sans condensation) 0 ÷ 40 20 ÷ 90 (non-condensing)			
Niveau sonore (dB a 1 m) / *Noise (dBA@1 mt)*	≤ 60			
Dimension (l x p x h) mm *Dimensions (l x p x h) mm*	350 x 785 x 868	350 x 785 x 1078		
Poids Net/Brut (kg) version autonomie minimale *Net/Gross Weight (kg) minimum version autonomy*	120 / 125	180 / 185	200 / 205	250 / 255

ACCESSOIRES

La meilleure façon d'utiliser un onduleur est de connecter certains accessoires qui peuvent intégrer et étendre sa capacité à agir en toute sécurité et à diffuser des messages ou des signaux de l'extérieur vers l'extérieur. Dans de nombreux cas, il est important de fournir à l'onduleur un système de supervision capable d'informer l'utilisateur du danger imminent et d'effectuer automatiquement une série d'actions pour garantir l'intégrité des données et des systèmes d'exploitation. Il y a aussi une demande fréquente pour augmenter les performances de l'onduleur standard en termes d'autonomie ou de communication avec l'environnement extérieur, car le besoin de l'installation ou la sécurité de l'appareil imposent ces conditions, qui peuvent également survenir après l'installation.
Ci-dessous, nous décrivons les solutions logicielles et matérielles que nous proposons pour implémenter les performances et les services sur les onduleurs ON LINE à double conversion, afin de pouvoir les adapter au mieux aux besoins d'installation de nos clients.

The best way to use a UPS, is when some accessories are connected to it, which can integrate and expand its ability to act safely and make messages or signals available from and to the outside.
It's easy to understand how in many cases it is important to provide the UPS with a supervisory system that can inform the user of the imminent danger and that automatically performs a series of actions to ensure the integrity of the data and of the operating systems.
There is also a frequent request to increase the performance of the standard UPS in terms of autonomy or communication with the outside environment, because the need of the installation or the security of the device impose these conditions, which may also occur after the installation already took place.
Below, there are described the software and hardware solutions that we propose to implement performance and services on the double conversion ON LINE machines, in order to be able to adapt them as much as possible to the installation needs of our customers.

LOGICIEL DE SUPERVISION / *INTERFACE SOFTWARE*

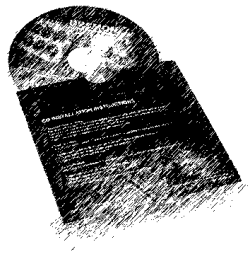

C'est la solution de base qui est offerte sur toutes les onduleurs de notre gamme. Il comprend le CD fourni avec l'onduleur et également disponible en téléchargement sur notre site Web. Ce logiciel doit être installé sur un PC ou serveur pour. La connexion doit être effectuée via le câble USB ou RS232 fourni dans le coffret de l'onduleur.
Il s'agit d'une connexion autonome qui peut protéger et gérer l'appareil connecté à l'onduleur.

It is the basic solution that is offered on all the machines in our range. It includes the CD supplied with the UPS and also available for the download from our website. This software has to be installed on the PC or server to monitor and manage. The connection has to be done through the USB or RS232 cable supplied in the UPS sales package.
It is a "STAND ALONE" connection and can only protect and manage the machine connected to the UPS.

CARTE AS400 / *AS400 BOARD*

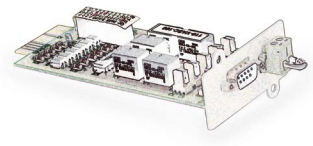

Il est possible de capter des contacts secs, c'est-à-dire libre de potentiel, à partir d'une carte optionnelle qui peut être installée dans l'emplacement à l'arrière de l'onduleur.
Ces signaux peuvent être utilisés pour activer les alertes et les alarmes sur les centrales domotiques ou d'automatisation.

It is possible to pick up "clean" signals, which means without voltage, from an optional card which can be installed in the slot located in the back of the UPS.
These signals can be used to activate alerts and alarms on domotic or automation centrals.

ARRET D'URGENCE A DISTANCE / *EPO*

L'arrêt d'urgence à distance (EPO) est un contact externe fermé qui vous permet d'éteindre l'onduleur dans des situations d'urgence et conformément aux normes européennes en vigueur.

The Emergency Power Off (EPO) is a normally closed external contact that allows you to turn off the UPS in emergency situations and in compliance with the current European Norms on this subject.

AFFICHAGE A DISTANCE / *REMOTE DISPLAY*

Cet accessoire reproduit l'affichage de l'onduleur et vous permet de surveiller à distance son état opérationnel et de vérifier les différentes valeurs de mesure de l'onduleur.

This accessory replicates the display of the UPS and allows you to monitor from remote its operational status and to check the different values of the UPS measurements.

CARTE SNMP MODELE MGT AVEC 1 OU 3 PORTS / *SNMP BOARD MODEL MGT 1 OR 3 PORTS*

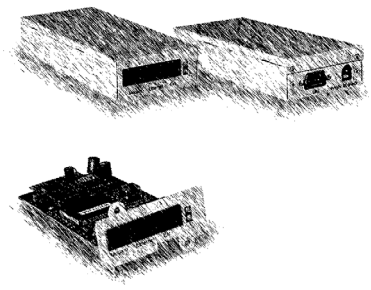

C'est la solution "avancée" pour contrôler, surveiller et gérer un réseau entier de PC et de serveurs et tous les appareils intelligents connectés au réseau.
Il comprend une carte réseau Ethernet et un adaptateur SNMP pouvant être installés dans l'emplacement interne à l'arrière de l'onduleur ou connectés au port série RS232 si vous utilisez la carte de contact relais AS400 en même temps.
Un serveur Web est déjà installé sur la carte, qui intègre déjà le logiciel pour la gestion, la surveillance et l'arrêt des périphériques connectés, et peut communiquer avec eux dans le réseau TCP / IP lorsqu'il est connecté sur le même réseau et ayant une adresse IP spécifique.
L'adaptateur réseau SNMP permet la gestion de l'onduleur, du multiserveur et du multi O.S. programmable. Il possède une messagerie avancée et peut arrêter l'onduleur à distance. L'onduleur est connecté directement au réseau IP, de sorte que son système de gestion peut envoyer des e-mails et des messages contextuels, éteindre et allumer les ordinateurs.
La protection des ordinateurs est garantie en installant un logiciel qui reçoit les commandes de l'interface réseau de l'onduleur. Les systèmes d'exploitation acceptés sont: Unix / Linux - Windows - Mac OS X - AS / 400 - Novell Netware - Vmware.

It is the "advanced" solution to control, monitor and manage an entire network of PC and servers and all the intelligent devices connected to the LAN.
It includes a LAN ethernet network adapter and SNMP adapter that can be installed in the internal slot in the back of the UPS, or connected to the RS232 serial port, if you are using the AS400 Relay Contact Card at the same time.
A web server is already installed on the board, which already integrates the software for the management, monitoring and the shutdown of the connected devices, and can communicate with them in the Simple Network Management Protocol (LAN) TCP / IP LAN as it is connected to the same network, having a specific IP address.
The SNMP network adapter enables the management of the UPS, the multiserver and the programmable multi O.S. shutdown, in addition to the shutdown of the UPS itself and its advanced messaging; all also in remote mode.
The UPS is connected directly to the IP network, so its management system can send e-mails and pop-up messages, turn off and turn on the computers.
The protection of the computers is guaranteed installing a software agent that receives commands from the UPS network interface. Accepted operating systems are: Unix / Linux - Windows - Mac OS X - AS / 400 - Novell Netware – Vmware.

CAPTEUR D'ENVIRONNEMENT ET MODEM GSM / *ENVIRONMENTAL SENSORS AND GSM MODEM*

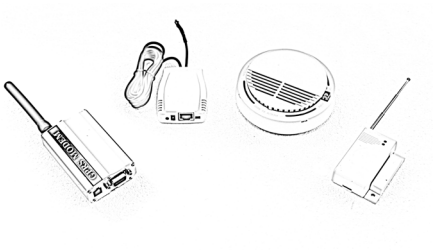

Les capteurs environnementaux peuvent mesurer et surveiller la température et l'humidité présente sur le site d'installation, ainsi que la présence d'inondations.
De plus, il est possible de connecter les capteurs de proximité du système pour la gestion de l'ouverture de la porte ou pour contrôler les accès au site d'installation lui-même. Le modem GSM vous permet d'envoyer des SMS avec des informations sur l'état de l'onduleur, cela est utile lorsque le réseau ethernet n'est pas présent pour accéder à l'onduleur, interagir avec lui et effectuer une assistance à distance.
Ces accessoires doivent être connectés à un système déjà équipé d'une carte SNMP.

The environmental sensors can measure and monitor temperature and humidity present in the installation site, as well as the presence of flooding. In addition it is possible to connect to the system proximity sensors for the management of the door opening or to control the accesses to the installation site itself. The GSM modem allows you to send SMS with information on the status of the UPS, and it is useful when LAN/WAN network isn't present to access the UPS, interact with it and carry out a remote service assistance. These accessories have to be connected to a system already equipped with an SNMP board.

ACCESSORIES

ACCESSOIRES

BYPASS MANUEL EXTERNE (1/1 OU 3/1) / *EXTERNAL MANUAL BY PASS (1/1 OR 3/1)*

Il facilite l'installation de l'onduleur sur l'alimentation et le panneau de distribution (entrée et sortie de l'onduleur). Il devient particulièrement utile lors de la maintenance ou du remplacement de l'onduleur, car il vous permet de contourner l'onduleur et de connecter la charge à l'alimentation principale en toute sécurité, ce qui permet la déconnexion physique de la machine. Il est disponible en monophasé / monophasé et triphasé / monophasé.

It facilitates the installation of the UPS to the power supply and distribution panel (input and output of the machine). It becomes particularly useful during the maintenance or replacement of the UPS as it enables you to bypass the UPS and to connect in the load to the main power in complete safety, allowing the physical disconnection of the machine. It is available in single-phase/single-phase and three-phase/single-phase.

ATS ET STS / *ETS AND STS*

Ce sont des accessoires spécifiques pour connecter l'onduleur à la charge.
Ils sont essentiels lorsqu'il est nécessaire d'avoir une alimentation redondante pour la charge elle-même et qu'il n'y a pas d'onduleur en parallèle disponible.

They are specific accessories TO connect the UPS to the load.
They are essentials when it is required a redundant power for the load itself and there is no "parallel" UPS available.

CONNEXIONS ET CABLES / *CONNECTIONS AND CABLES*

Vous pouvez également trouver des kits spécifiques pour connecter certains modèles d'onduleurs à l'alimentation ou à la charge via des connexions industrielles ou des prises 2P+T.
Des guides télescopiques sont également disponibles pour un montage facile dans des rack 19 ".

You can also find some specific kits to connect some models of ups to the power supply or to the load through industrial connections or schuko plugs. Telescopic guides are also available for an easy mounting of rack 19" ups.

TRANSFORMATEURS D'ISOLATION GALVANIQUE / *GALVANIC ISOLATION TRANSFORMERS*

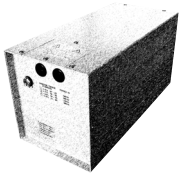

Vous pouvez les trouver dans diverses solutions d'alimentation, ils déconnectent la charge des onduleurs (si installés sur la sortie), ou de l'alimentation (si installés sur l'entrée), pour réaliser l'isolation galvanique.
Ils sont également disponibles en version rack, pour des applications médicales certifiées.

You can find them in various power solutions and they disconnect the load from the ups (if installed on the output), or the ups from the power supply (if installed on the input of the ups itself), to achieve galvanic separation.
They are also available in rack versions, for certified medical applications.

ACCESSORIES

ASSISTANCE ET SERVICE

La qualité et la performance d'un onduleur conçu pour sécuriser vos données informatiques ou vos équipements critiques, doivent prendre en compte très attentivement la garantie et l'assistance technique qui doit être rapide, efficace et performante.
Tous nos onduleurs de la marque AUNILEC ont une garantie de:
• 24 mois, batteries incluses, pour la série monophasée;
• 12 mois, batteries incluses pour la série triphasée IRISTTL.

ASSISTANCE

Grâce à notre expérience dans le domaine de la conversion d'énergie, l'une des choses qui nous caractérisent est notre volonté de créer des services spécialisés pour nos clients et de trouver des solutions personnalisées.
Chaque jour, nos ingénieurs et nos experts commerciaux mettent leurs connaissances et compétences à la disposition de nos clients.
Toute la documentation est disponible gratuitement en téléchargement sur notre site Web et les configurateurs peuvent vous aider à trouver la solution la plus appropriée à votre besoin de protection et / ou d'autonomie.

ASSISTANCE APRES VENTE

Pour assurer un support rapide et en accord avec la gamme de produits, le type d'assistance que nous offrons est différent pour les différents produits.
Nous proposons un service d'assistance sur notre site internet:
www.aunilec.fr où vous trouverez les procédures et les contacts téléphoniques avec nos opérateurs techniques, qui vous aideront dans tous vos besoins.
La demande d'assistance via le site Web, nécessite le remplissage d'un formulaire avec toutes les informations nécessaires pour évaluer les problèmes. Vous recevrez une réponse avec la procédure à suivre pour résoudre tous les problèmes sur le produit installé.
Pour les produits de nos séries monophasées ARES,ARES RT et IRISL, IRISRTL, la procédure de garantie comprend:
• Remplacement du produit par un neuf, dans les 3 mois suivant la vente;
• Remplacement du produit avec un modèle reconditionné, dans la première année de la vente;
• À partir de la deuxième année, l'onduleur doit être envoyé aux frais du client, à notre siège à Guenange ou dans l'un de nos centres d'assistance technique agréés, où il sera réparé et renvoyé à nos frais;
• Hors garantie, l'onduleur peut être réparé ou remplacé par un nouveau, après un test spécifique.
Pour les modèles IRIS6/10L et IRISTTL, la garantie inclura toujours le remplacement par un nouveau produit dans les 3 premiers mois de la vente puis la réparation de la machine au centre d'assistance technique le plus proche ou à notre siège à Guénange.
Il sera possible de demander un service payant pour une intervention technique de nos opérateurs. Il devrait être demandé par e-mail et vous recevrez une offre de prix et une date pour l'intervention.
Pour les modèles IRISTTL, 12 mois de garantie, comprend la formule sur notre site.
Notre technicien arrivera du centre d'assistance technique le plus proche, et fournira un support rapide et compétent pour les problèmes éventuels que vous pourriez rencontrer.

EXTENSION DE LA GARANTIE, SUR LE SITE REMPLACEMENT

Il est possible d'acheter une extension de la garantie SUR SITE pour tous les onduleurs AUNILEC et pour une durée déterminée.
Cette formule inclut le remplacement de l'onduleur une fois que nos techniciens l'ont trouvé défectueux, avec un modèle reconditionné avec les mêmes caractéristiques, la même puissance et autonomie.

EXTENSION DE LA GARANTIE, SUR LE SITE "TECHNICIEN"

Il est également possible d'acheter une extension de garantie pour une durée déterminée, avec l'assistance d'un de nos techniciens, qui s'occupera directement du dysfonctionnement, visitera le lieu d'installation et résoudra le problème de la manière la plus rapide.

The quality and the performance of a UPS made to secure your computer data or your critical devices, must consider very carefully the warranty and the technical assistance which has to be prompt, efficient and effective.
All our UPS with AUNILEC brand are covered with:
• 24 months warranty, batteries included, for the monophase series;
• 12 months warranty, batteries included for the triphase IRISTTL series.

ASSISTANCE PRESALE

Thanks to our experience in the field of the energy conversion, one of the things which distinguish us, is our complete will to create specific services for our customers, and to find customized solutions.
Every day our engineers and our commercial experts make their knowledge and competence available for the customers.
All documentation is freely available for the download on our website and the specific configurators can be a valid help to find the more appropriate solution for your need of protection and/or autonomy.

ASSISTANCE POST SALE

To ensure a prompt support and in accordance with the product range, the type of assistance that we offer is different for product sizes.
We offer a service of assistance request, active trough our website: www.aunilec.com is where you will find the procedures and the phone contacts with our technical operators, who will help you in all your needs.
The request for assistance made through the website, requires the filling out of an electronic form, with all the necessary information to evaluate problems. You will receive an answer with the procedure to follow to solve any problems on the installed product.
For the products of our monophase series ARES,ARES RT and IRISL, IRISRTL, warranty procedure includes:
• Replacement of the product with a new one, within the first 3 month from the selling;
• Repalcement of the product with a reconditioned model, within the first year from the selling;
• Starting from the second year the machine should be sent at customer's expense, at our headquarters in Guenange or at one of our Authorized Technical Assistance Centers, where it will be repaired and returned at our expense;
• Out of warranty, the machine could be repaired or replaced with a new one, but after a specific estimate.
For the models IRIS6/10L and IRISTTL, warranty will always include the replacement with a new product within the first 3 months from the selling and then with the repair of the machine at the closest Technical Assistance Center or at our headquarter in Guénange.
It will be possible to request a payed service for a technical intervention by our operators. It should be requested by e-mail and you will receive an estimate and a possible useful date for the intervention.
For the models IRISTTL, 12 months of warranty, includes the ON SITE formula.
Our technician will arrive from the closest Technical Assistance Center, and will supply a prompt and competent support to the possible problems you may occur.

EXTENSION OF THE WARRANTY, ON SITE "SWAP"

It is possible to buy an extension of the warranty ON SITE for all the AUNILEC, for an indicated period of time.
This formula includes the replacement of the machine once our technicians found it malfunctioning, with a model with the same features, power and autonomy, but reconditioned.

EXTENSION OF THE WARRANTY, ON SITE "TECHNICIAN"

It is also possible to buy an extension of the warranty for an indicated period of time, with the support of one of our technicians, who will directly take care of the malfunctioning, visiting the installing location and solving the problem in the most fast and autonomous way.

ASSISTANCE AND SERVICE

CONFIGURATEUR D'AUTONOMIE

Modèle	200	300	400	500	600	700	800	900	1000	1200	1400	1600
EOS600L	14'	7'	5'	3'	1'							
EOS850L	14'	9'	6'	4'	3'	2'	1'					
EOS1200L	28'	17'	14'	9'	7'	6'	5'	4'	3'	1'		
ARES1-ARES1RT	29'	18'	14'	10'	8'	7'	5'	4'	3'			
ARES1.5-ARES1.5RT	30'	22'	17'	12'	11'	9'	7'	6'	5'	3'	2'	
ARES2-ARES2RT	55'	35'	28'	20'	17'	15'	14'	12'	9'	7'	6'	4'
ARES3-ARES3RT	80'	45'	30'	25'	22'	19'	17'	15'	13'	11'	9'	7'
IRIS1L	60'	35'	26'	20'	16'	13'	11'	9'	8'			
IRIS2L	110'	70'	60'	45'	35'	30'	26'	22'	19'	16'	13'	11'
IRIS3L	180'	135'	95'	90'	70'	55'	45'	40'	35'	30'	25'	21'
IRIS1L-RT	50'	29'	20'	17'	13'	11'	9'	8'	6'			
IRIS2L-RT	95'	55'	45'	35'	29'	25'	20'	19'	17'	13'	10'	9'
IRIS3L-RT	135'	95'	65'	55'	45'	37'	30'	27'	25'	20'	18'	16'
IRIS6L			150'	130'	100'	90'	70'	60'	65'	50'	40'	35'
IRIS10L			165'	150'	130'	110'	95'	85'	75'	55'	45'	40'
			400	500	600	700	800	900	1000	1200	1400	1600

	3	4	5	6	7	8	9	10	11	12	13	14
IRIS10L-TT-5	21'	17'	13'	10'	8'	6'	5'	4'				
IRIS10L-TT-10	30'	22'	18'	15'	11'	9'	8'	7'				
IRIS15L-TT-5	55'	35'	29'	23'	19'	17'	15'	13'	11'	10'	9'	8'
IRIS15L-TT-10	75'	50'	35'	30'	28'	22'	19'	17'	16'	15'	13'	11'
IRIS20L-TT-10	75'	50'	35'	30'	28'	22'	19'	17'	16'	15'	13'	11'
IRIS30L-TT-10	120'	85'	65'	50'	40'	35'	30'	28'	24'	22'	20'	19'

Puissance VA															
1800	2000	2250	2500	2750	3000	3500	4000	4500	5000	5500	6000	7000	8000	9000	10000
3'	2'														
6'	5'	4'	3'	2'	1'										
9'	8'														
19'	17'	15'	13'	11'	9'										
7'	6'														
13'	11'	10'	8'	7'	6'										
30'	25'	23'	20'	19'	17'	15'	12'	10'	9'	8'	6'				
35'	32'	30'	28'	25'	20'	19'	17'	15'	12'	10'	9'	7'	6'	5'	4'
1800	2000	2250	2500	2750	3000	3500	4000	4500	5000	5500	6000	7000	8000	9000	10000
		Puissance VA													

Puissance kVA															
15	16	17	18	19	20	21	22	23	24	25	26	27	28	29	30
7'															
10'															
10'	9'	8'	7'	6,5'	6'										
18'	17'	16'	15'	14'	13'	12'	11'	10'	9'	8,5'	8'	7,5'	7'	6,5'	6'

BACKUP TIME CONFIGURATOR

e

YOUR BU

energize

SINESS

Aunilec®
Onduleurs • Redresseurs • Batteries

Siège social
35, boulevard Bellevue
F-57310 GUENANGE
Tél: 0033(0) 3 82 88 89 90
Fax: 0033(0) 3 82 88 89 99
info@aunilec.fr

Aunilec Luxembourg
ZI de Rolach
L-5280 SANDWEILER
Tél: +352 26 53 27 77
Fax: +352 26 53 27 78
info@aunilec.com

www.aunilec.fr